SA133XC

表面処理：	コード
クローム	SA133XC

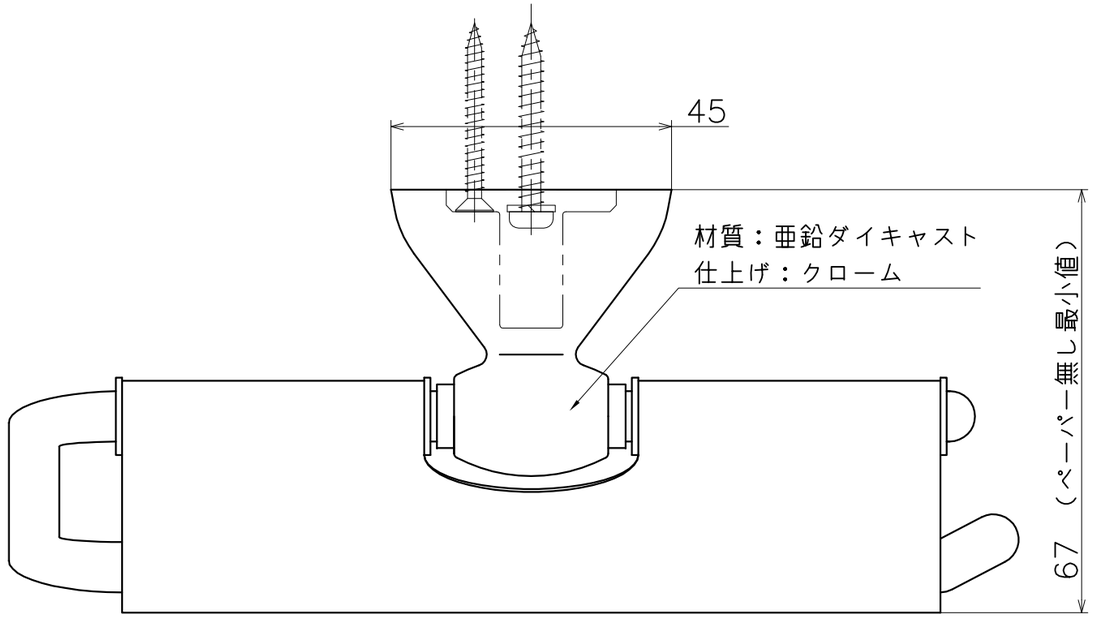

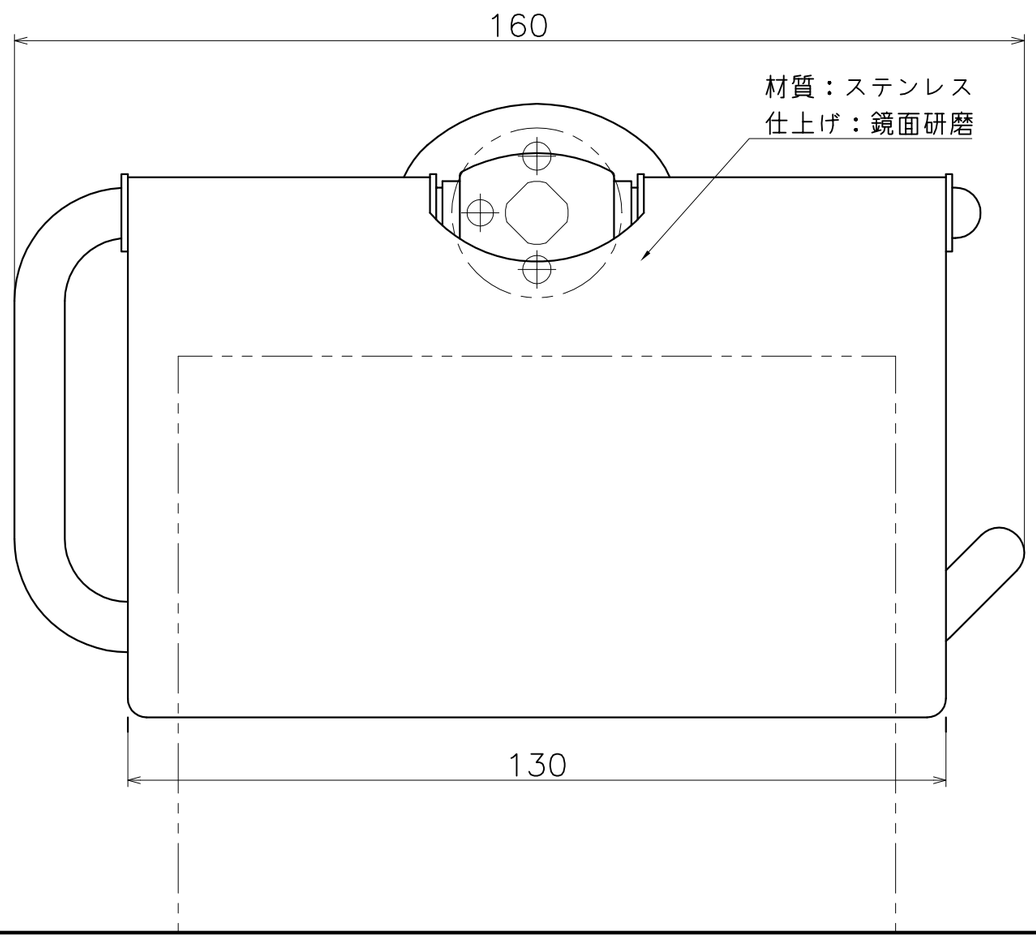

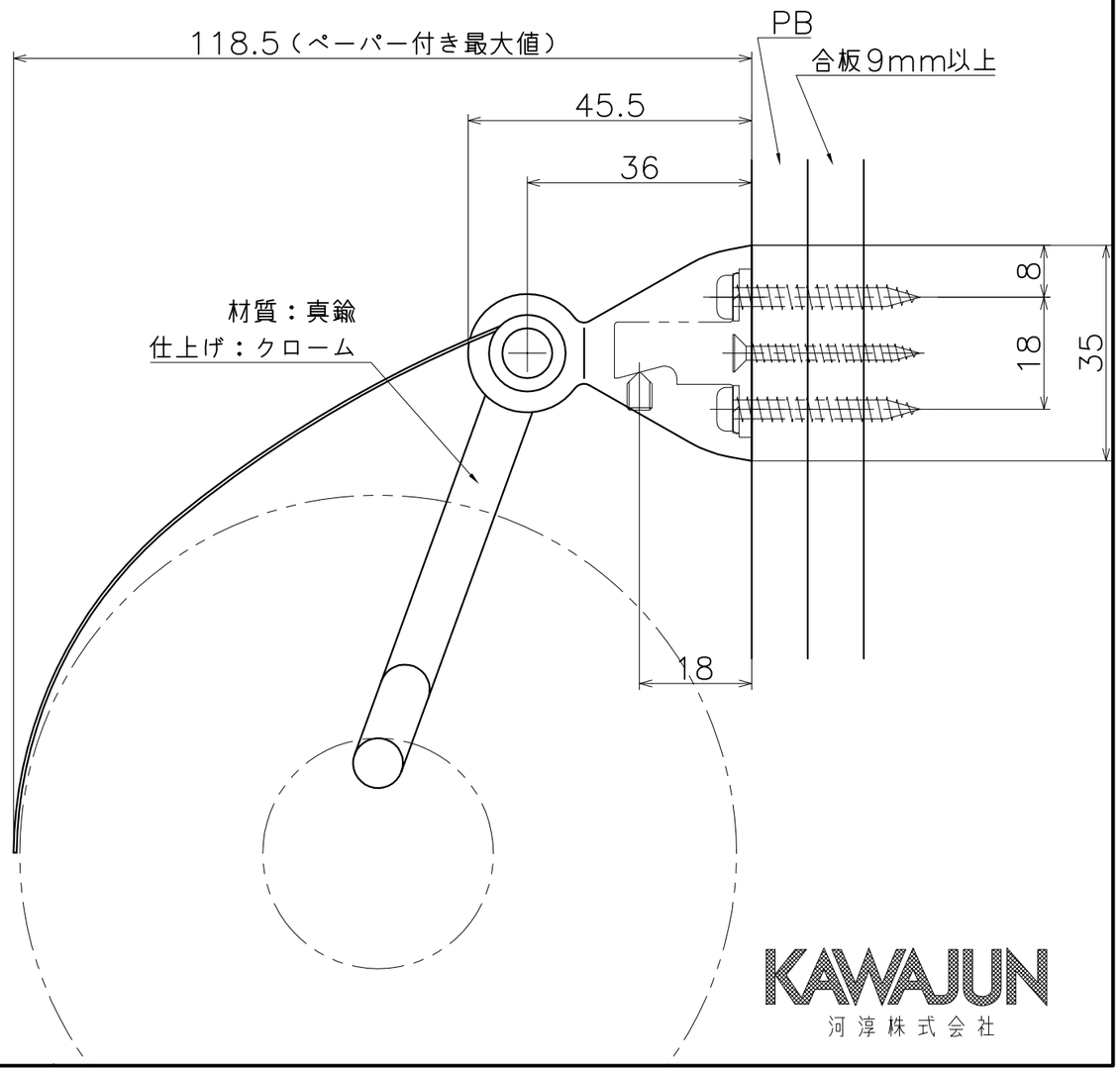

KAWAJUN
河淳株式会社