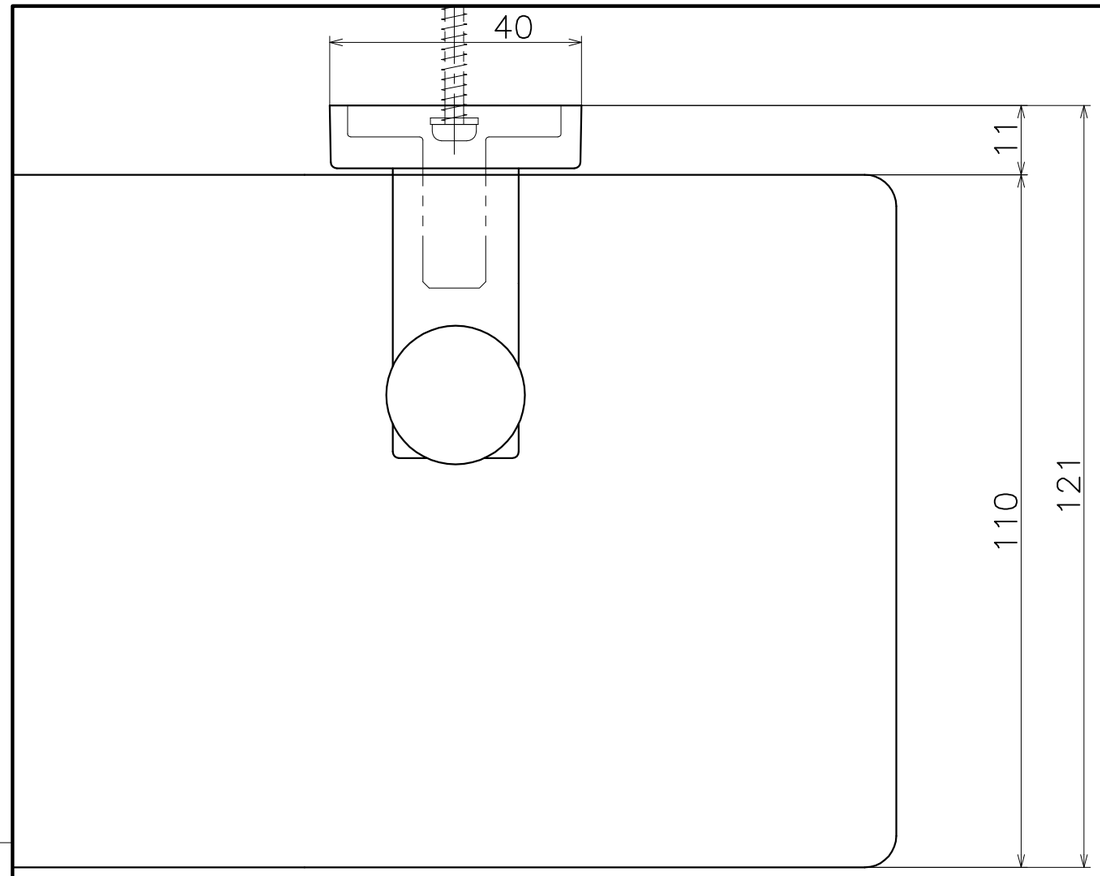

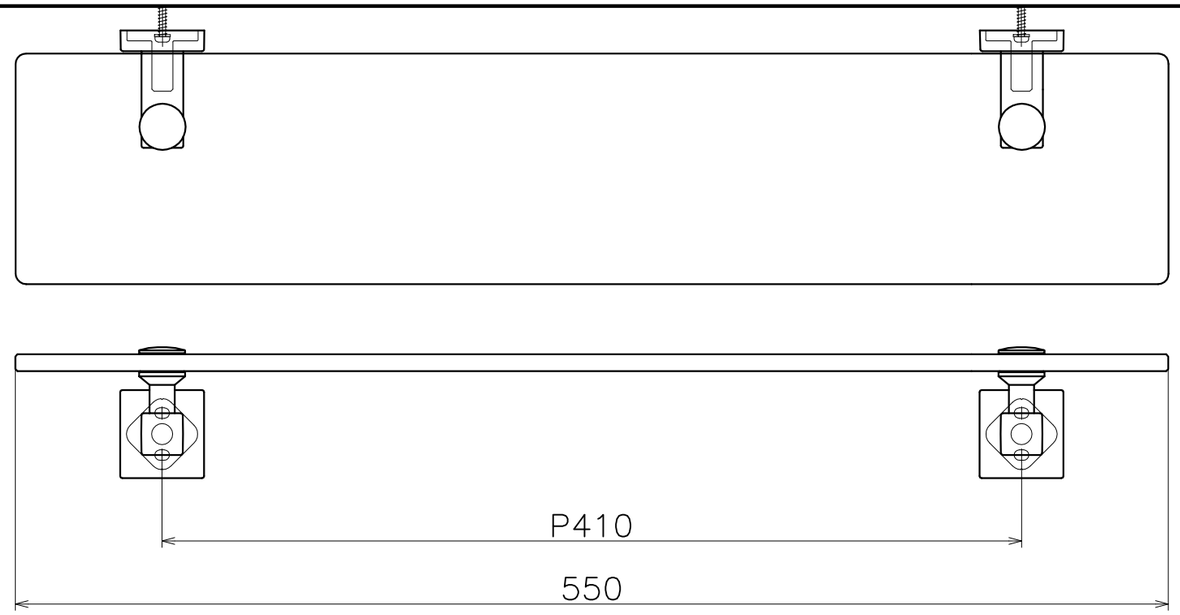

（S=1:3）

SA284XCL

表面処理：	コード
クローム	SA284XCL

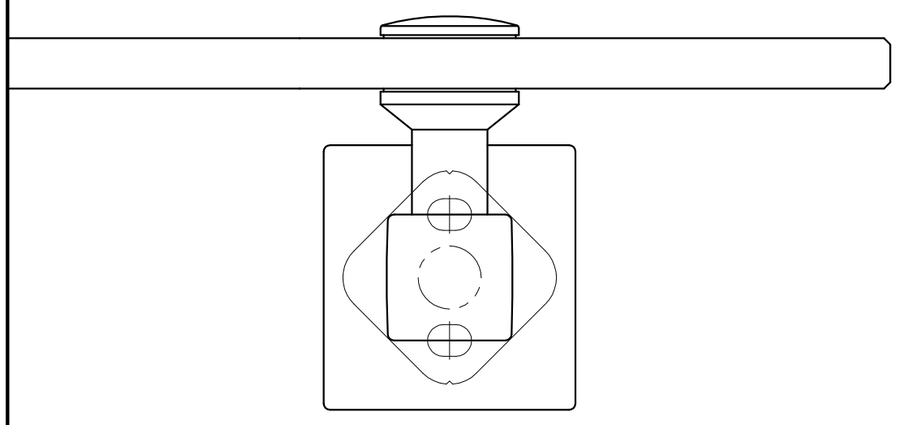

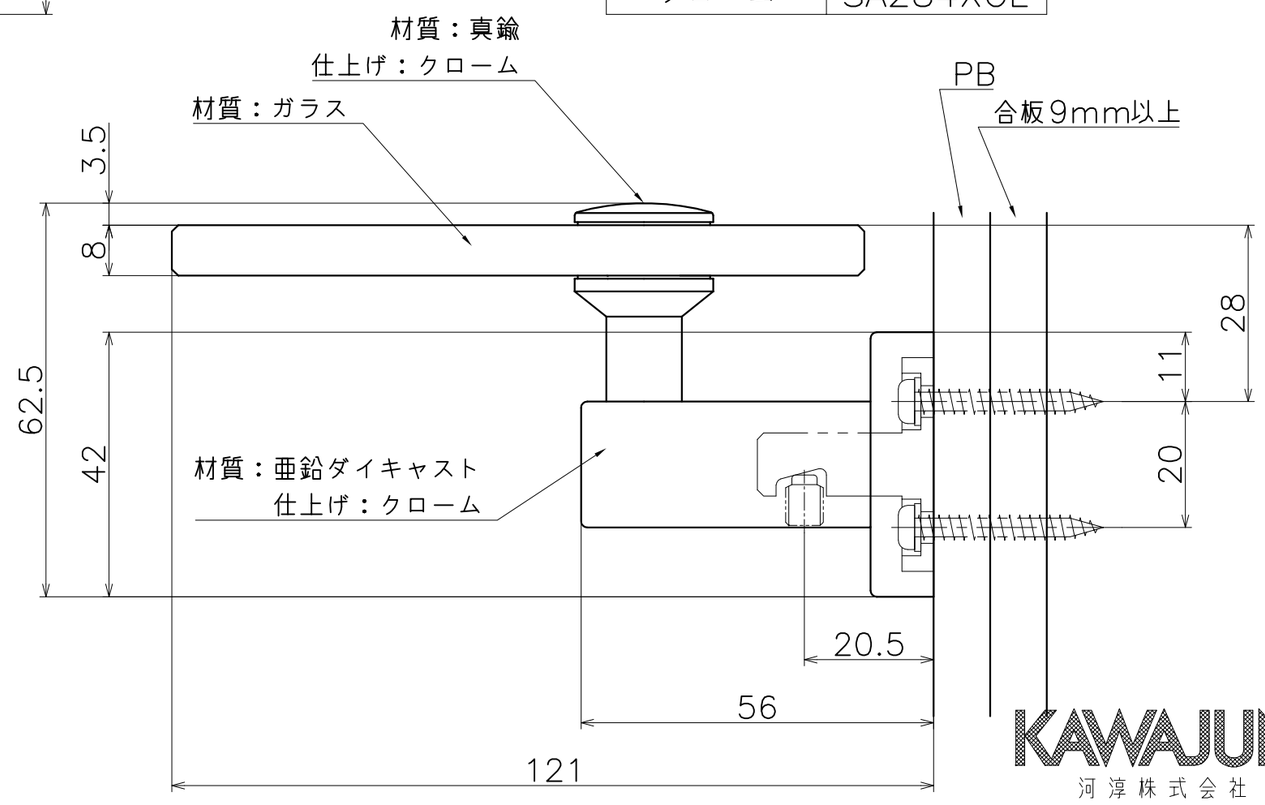

KAWAJUN
河淳株式会社