SA703

仕上：カッター	コード
クローム	SA703XC
半透明	SA703CV

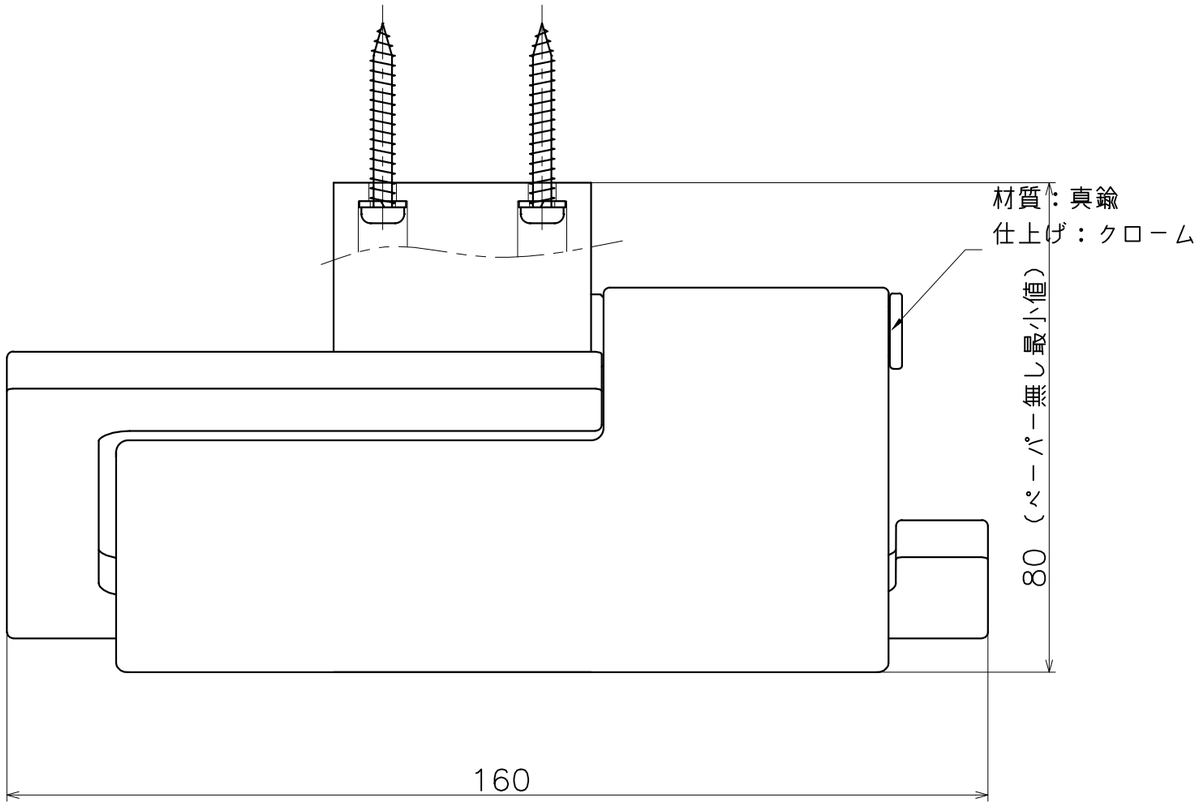

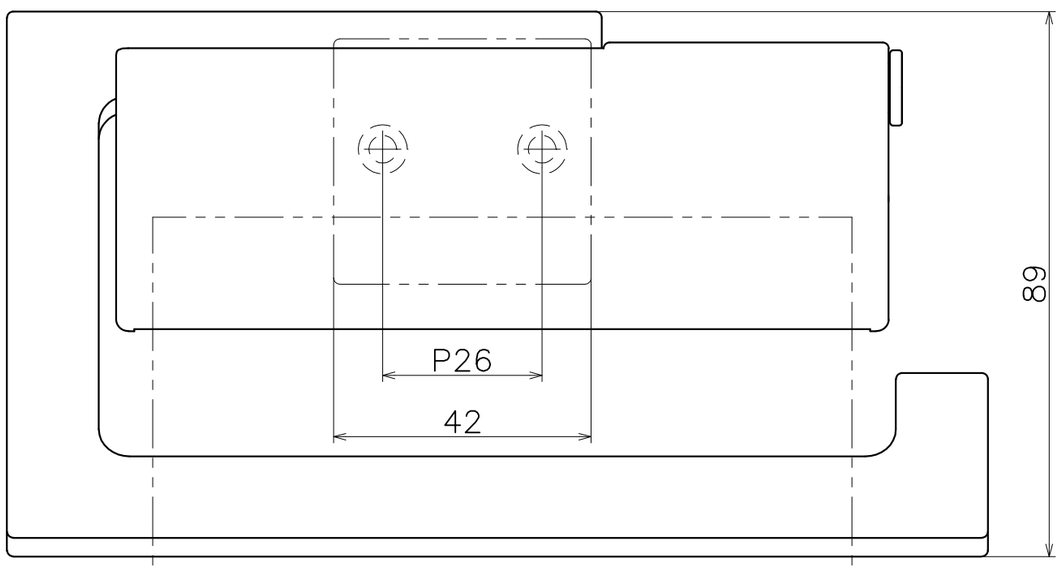

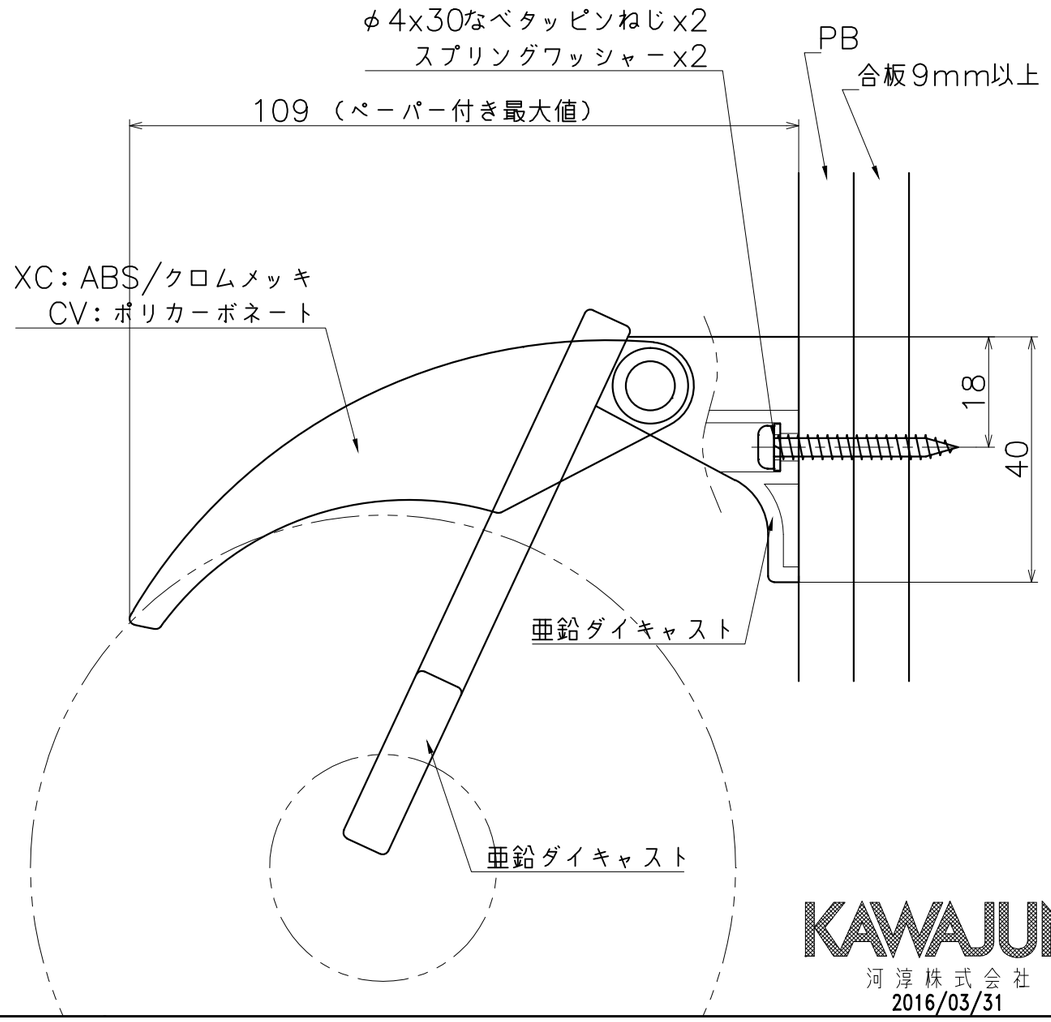

KAWAJUN
河淳株式会社
2016/03/31