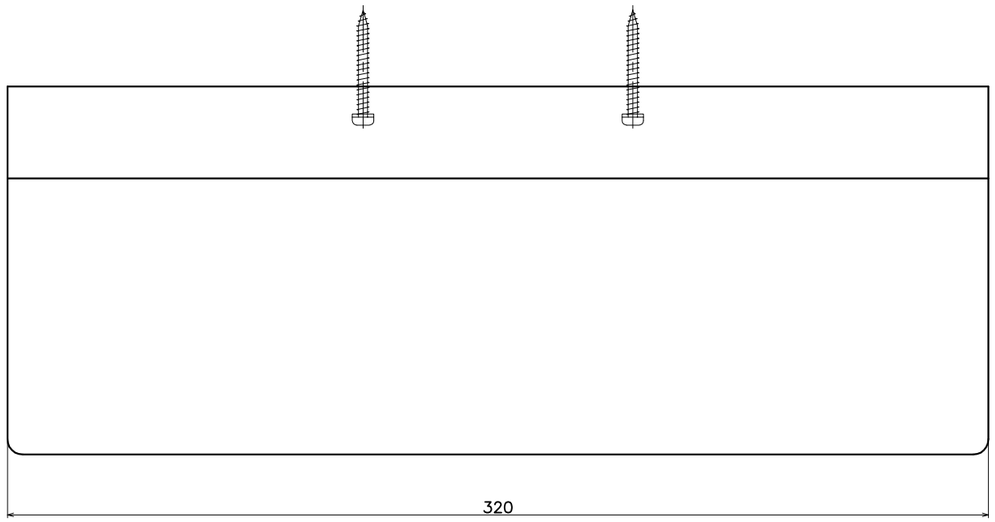


# SC28M−C

| 表面処理：金物 | 表面処理：木 | コード |
|---|---|---|
| クローム | ライトブラウン | SC28MLC |
| | ミディアム | SC28MFC |
| | ダークブラウン | SC28MDC |

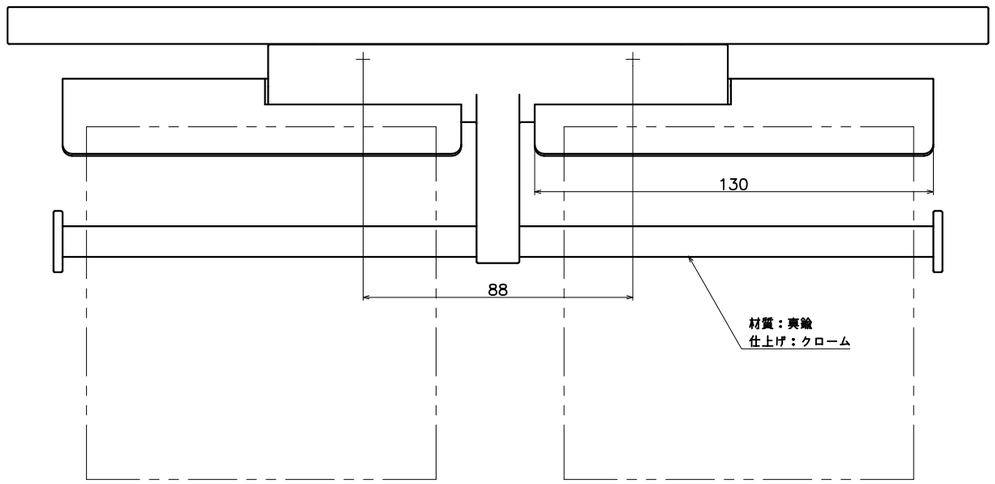


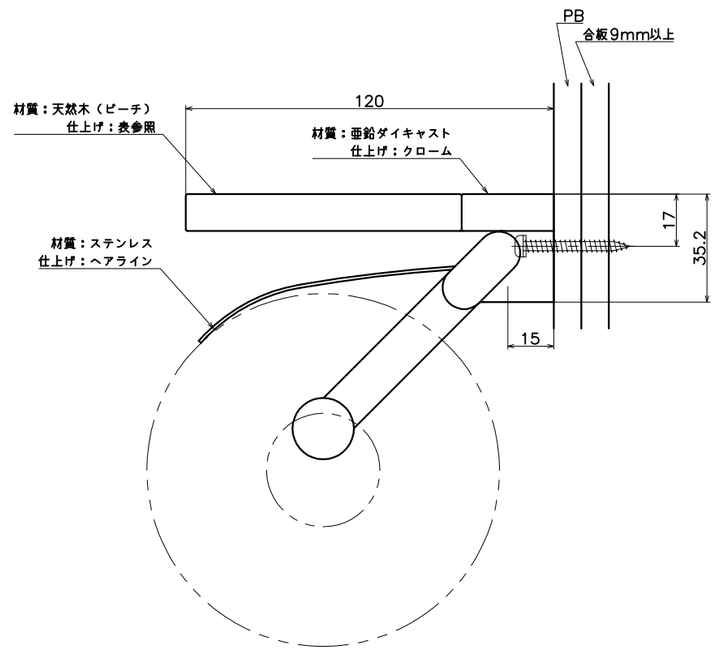


(S=1:2)

KAWAJUN
河淳株式会社