SC−742−XX

表面処理：本体	表面処理：レール	表面処理：コネクター	コード
クローム	鏡面	クローム	SC−742−XC
クローム	鏡面	サテンニッケル	SC−742−CN

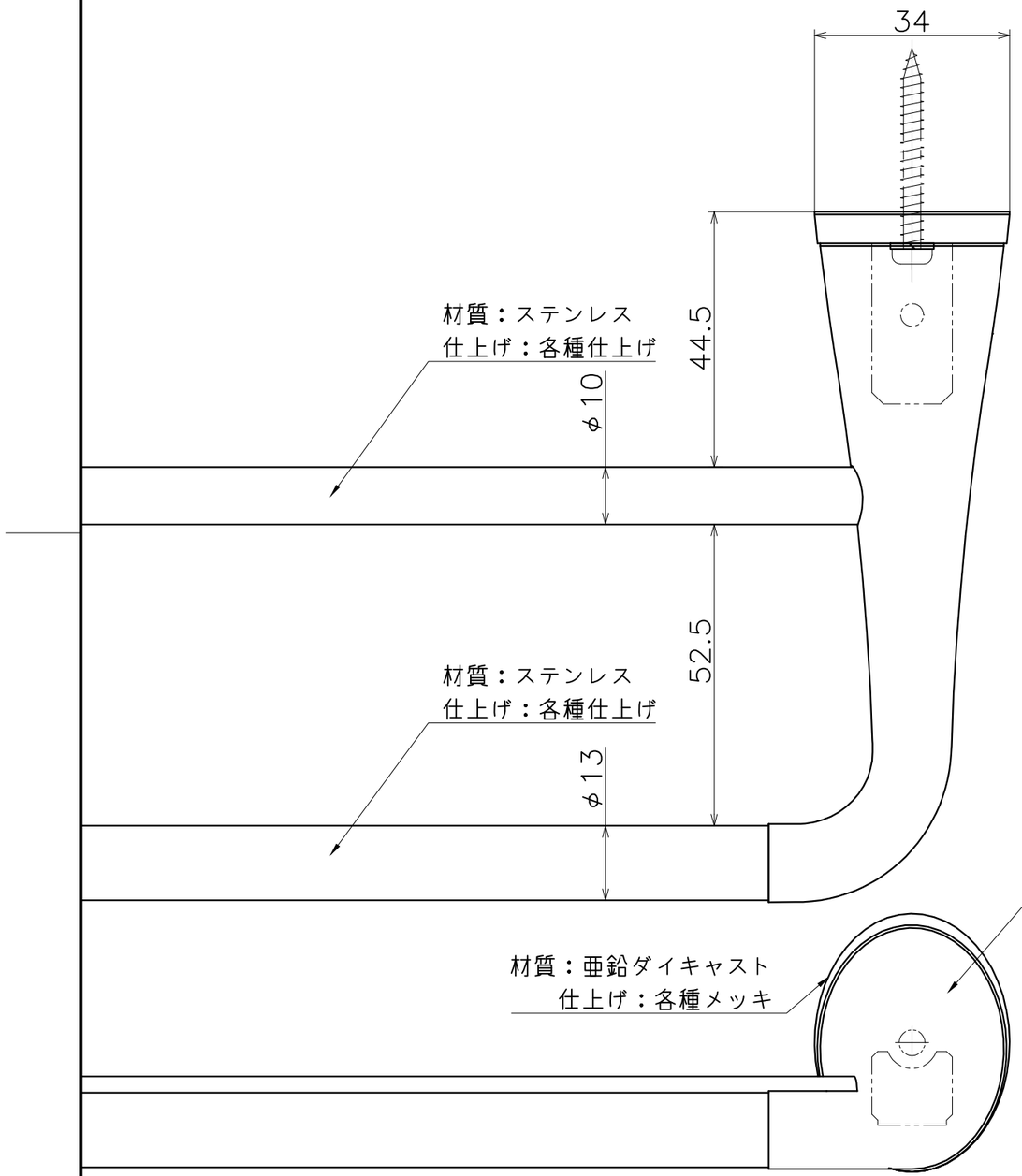

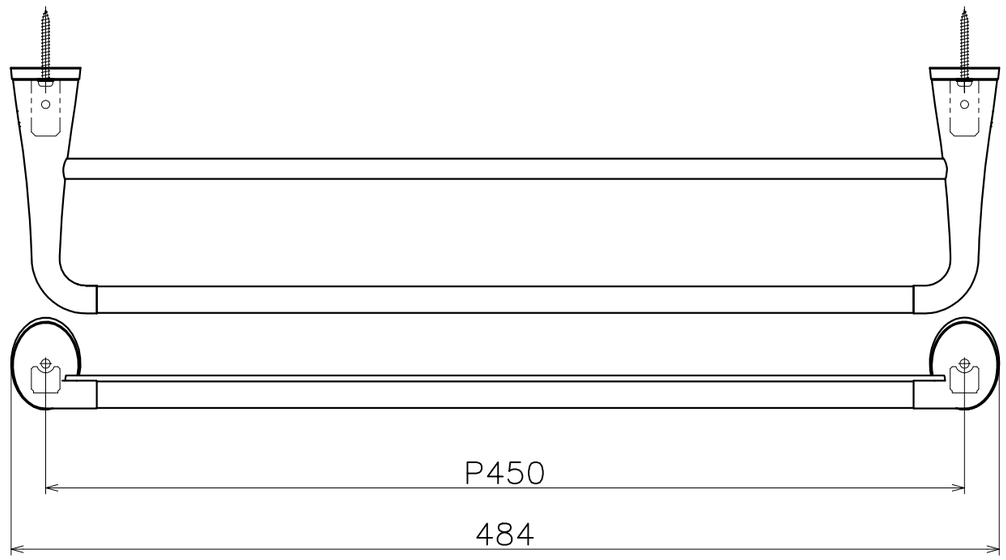

（S=1:3）

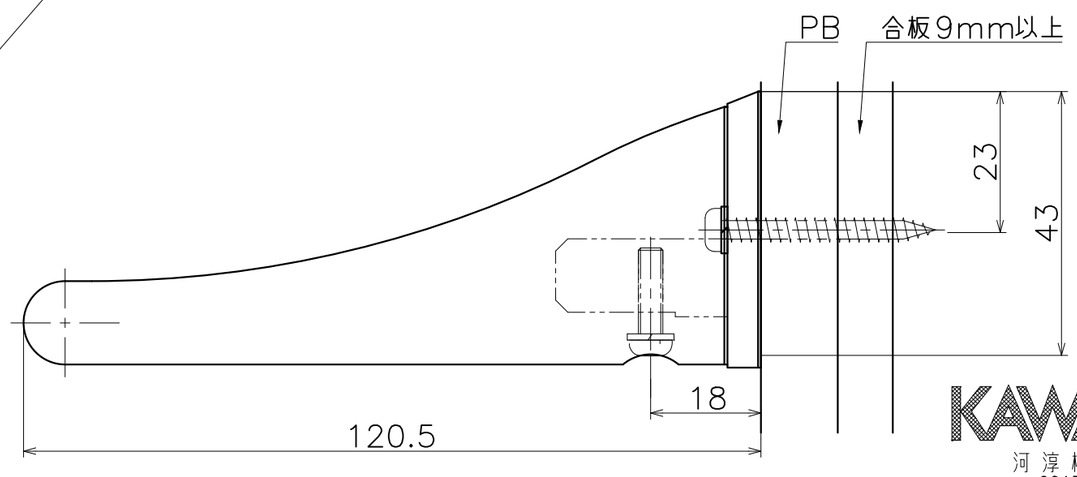

KAWAJUN
河淳株式会社
2015/09/04